Instruction pour drone et télécommande

Drone

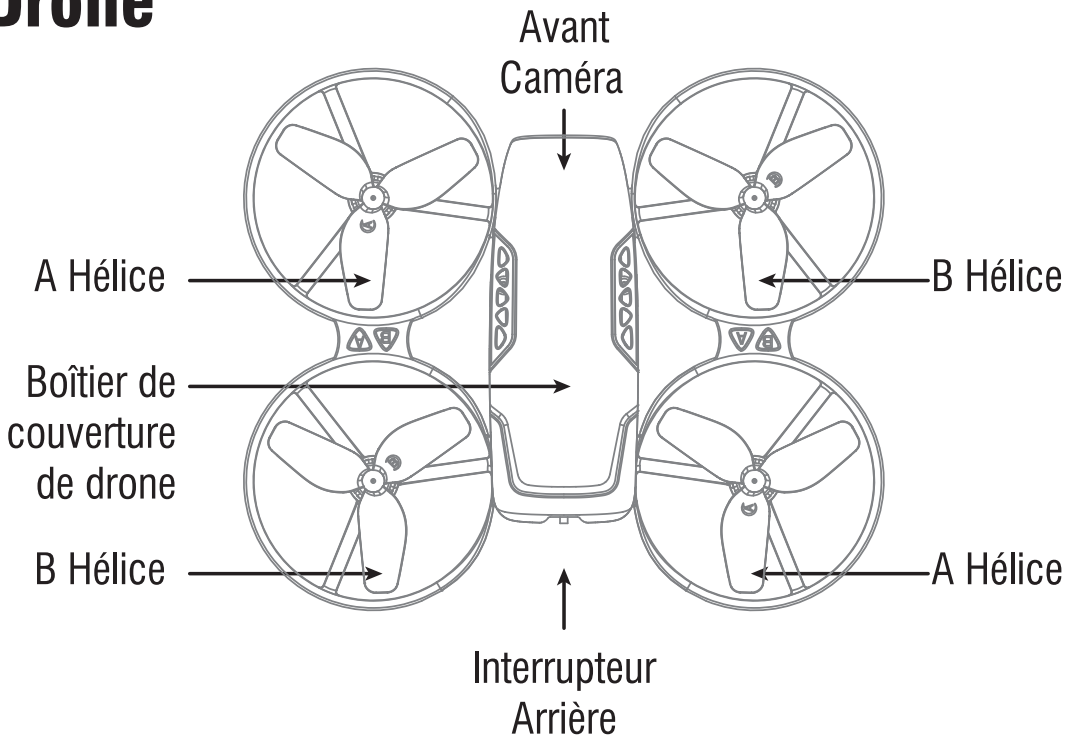

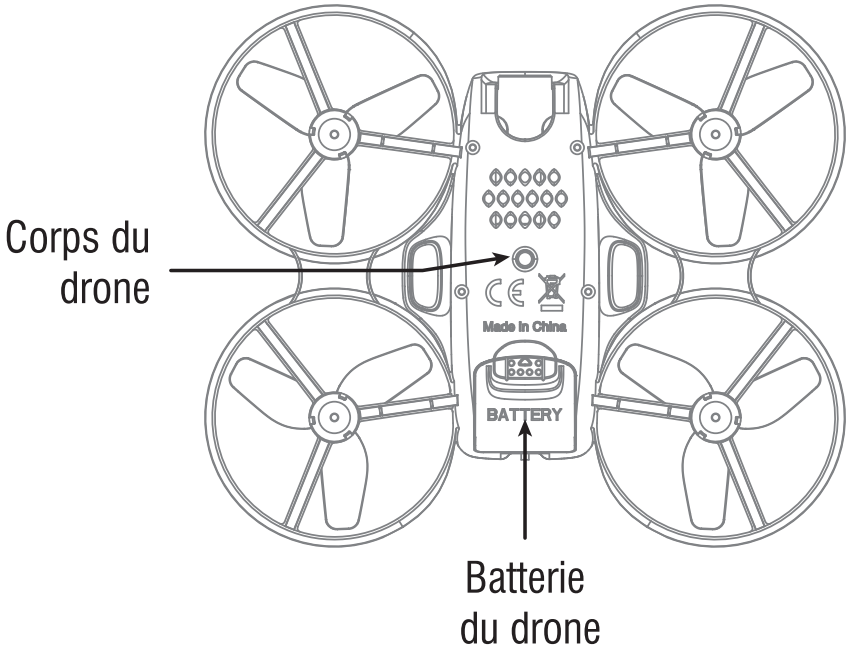

Paramètre principal

Size de drone	140x140x43.5mm	Distance de vol / rayon	50m
Poids maximum au décollage	63g	Rayon / distance de transmission de l'image	20～30m
Temps de vol	6～7 mins		
Batterie du drone	3.7V x 500mAh	Fréquence	2.4Ghz
Le temps de charge de la batterie de drone		～80 mins	
Altitude maximale: 30m		Tension maximale: 4,2V	
Vitesse de rotation maximale de l' hélice: 47000rpm			

Vue éclatée

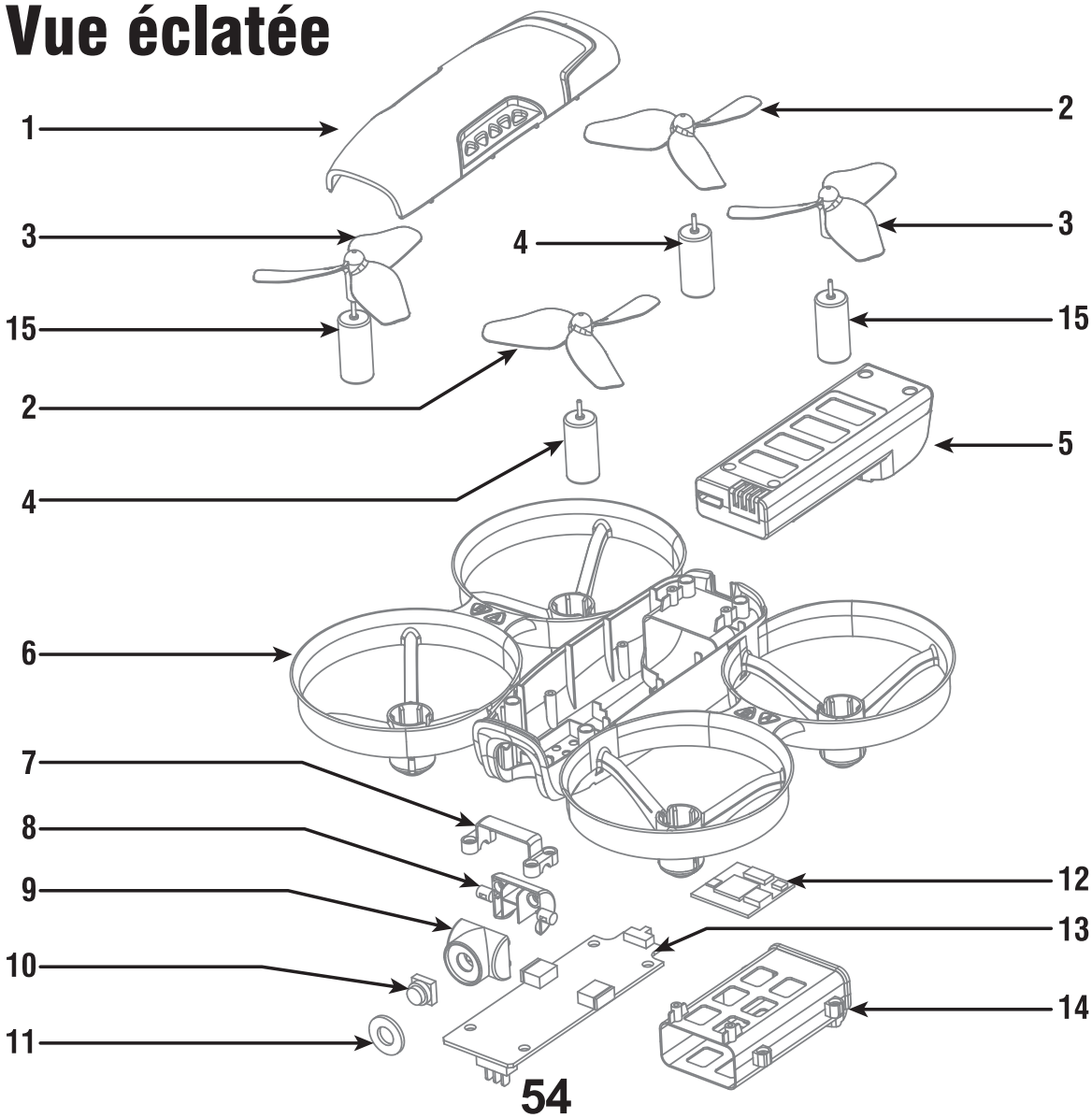

NO.	Nom	NO.	Nom
1	Boîtier de couverture de drone	9	Couverture avant de la lentille
2	A hélice	10	Objectif
3	B hélice	11	Plaque d'objectif organique
4	Clockwise Motor	12	Plaque de caméra
5	Batterie	13	Plaque de réception
6	Corps du drone	14	Boîte intérieure de la batterie
7	Presses à lentilles	15	Counterclockwise Motor
8	La couverture arrière de la lentille		

Télécommande

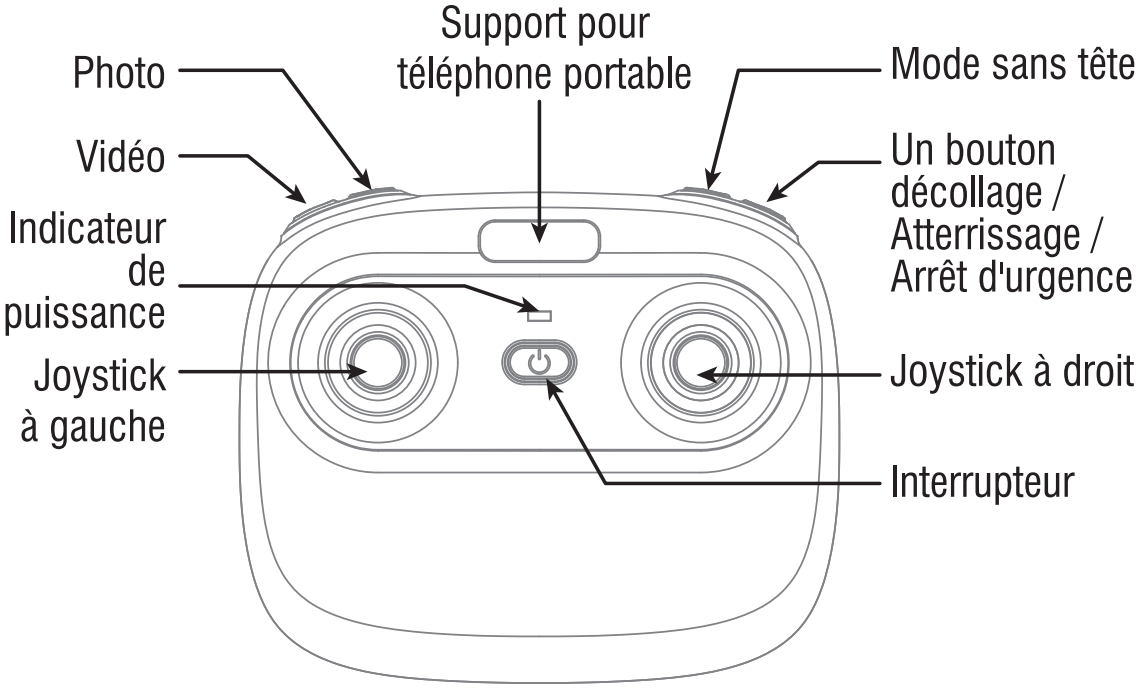

Remarque : Après la connexion au smartphone, vous pouvez prendre des photos et enregistrer des vidéos.

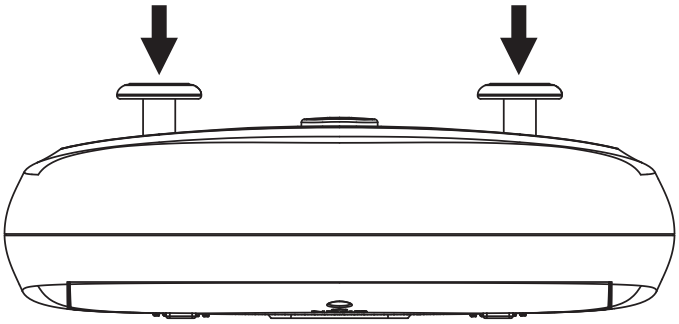

Les fonctions des boutons

Stick gauche: Déplacez le stick vers l'avant / vers l'arrière / gauche / droite pour piloter le drone vers le haut / bas / tournez à gauche / tournez à droite.
Stick droit: Déplacez le stick vers l'avant / arrière / gauche / droite pour faire avancer le drone vers l'avant / vers l'arrière / gauche / droite.
Photo: Appuyez sur le bouton, commencez à photographier
Vidéo: Appuyez sur le bouton, commencez à enregistrer la vidéo. Appuyez à nouveau pour quitter l'enregistrement vidéo.
Interrupteur: Enfoncez l'interrupteur d'alimentation pour allumer l'émetteur et tirez vers le bas pour éteindre.
Mode sans tête: Appuyez sur le bouton pour entrer en Mode sans tête. Appuyez à nouveau pour quitter le Mode sans tête.
Bouton de haute / moyenne / basse vitesse: Appuyez sur ce bouton pour passer à haute / moyenne / basse vitesse.
Bouton de décollage / atterrissage / arrêt d'urgence: Après appariement de fréquence, appuyez sur le bouton et le drone volera automatiquement. Appuyez de nouveau sur le bouton et le drone atterrit automatiquement sur le sol. Appuyez et maintenez le bouton enfoncé plus de 1 s, les hélices drone arrêteront et tomberont immédiatement.
Bouton de mode Trimmer: Appuyez sur ce bouton, déplacez le stick droit vers la direction du coupe-coupe requise, alors il ajustera la direction en conséquence, lorsque vous détachez le stick, puis ESC à partir du mode trimmer.

Installation de la batterie

Ouvrez le couvercle de la batterie à l'arrière de l'émetteur et placez 4 piles alcalines (non fournies) dans la boîte conformément aux instructions de l'électrode, comme l'illustre l'image 1 et ensuite le visser. (Image 2)

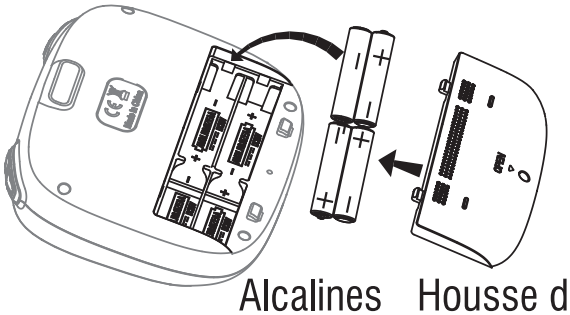

Image 1 Alcalines batterie Housse de batterie

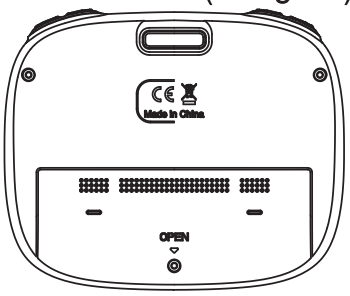

Image 2

Remarquer:	1. Assurez-vous que les électrodes sont correctes. 2. Ne pas mélanger utilisez des piles neuves et anciennes. 3. Ne pas mélanger utiliser diérents types de piles. 4. Ne chargez pas la batterie non rechargeable.

Instructions d'installation du téléphone:

1. Retirez le support du téléphone et insérez-le dans le contrôleur (Image 3).
2. Tirez le voyant supérieur du support (Image 4/5), placez le téléphone dans le support, puis relâchez la pince et le téléphone sera fixé sur le support (Image 6).
3. Comment installer le clip du téléphone,Comme montré ci-dessous

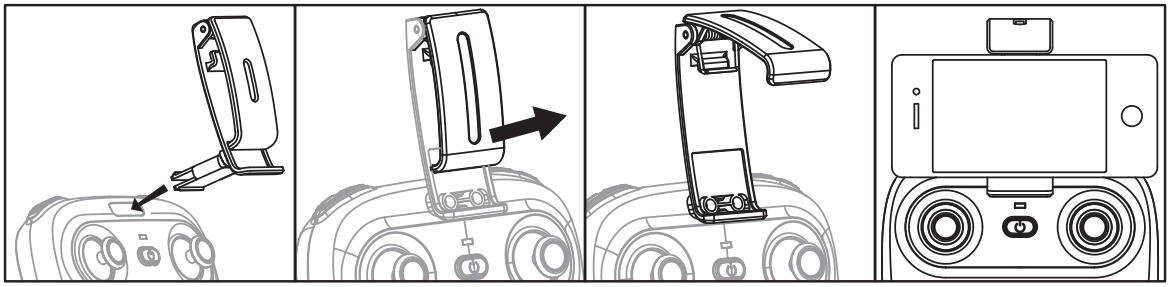

Image 3 Image 4 Image 5 Image 6

Remarque: Le support n'appuie pas sur le bouton du téléphone.

Installation des pièces

Instructions de chargement pour batterie du drone

1. Branchez d'abord la batterie drone avec la prise USB, puis choisissez l'une des méthodes comme ci-dessous l'image montrée pour se connecter à la prise USB.
2. Le voyant USB rouge s'allume lors de la charge. La lumière devient verte quand elle est complètement chargée.

*** Pour une charge plus rapide, il est recommandé d'utiliser un adaptateur 5V 2A (non inclus) pour charger la batterie.**

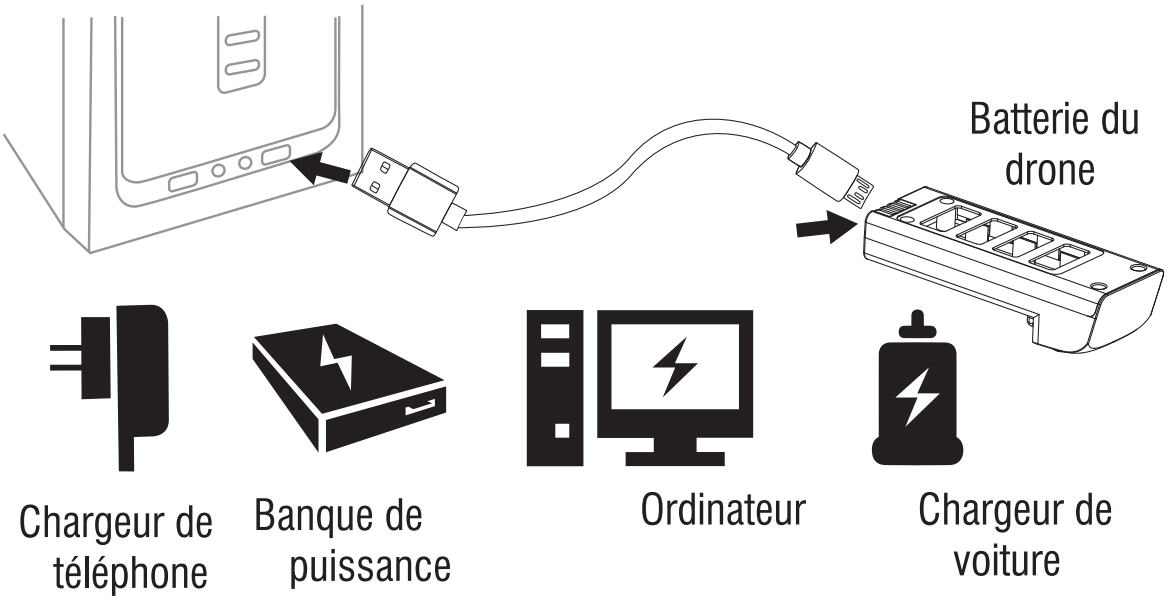

Élimination et recyclage des batteries Li-Po

Les batteries au lithium-polymère perdues ne doivent pas être placées avec des ordures ménagères. Veuillez contacter l'agence locale de l'environnement ou des déchets ou le fournisseur de votre modèle ou votre centre de recyclage de la batterie Li-Po le plus proche.

Assemblez / démontez les hélices

Lors du démontage, appuyez et maintenez le moteur pour tirer l'hélice
Pour installer l'hélice, alignez et fixez la pale de l'hélice sur le moteur.

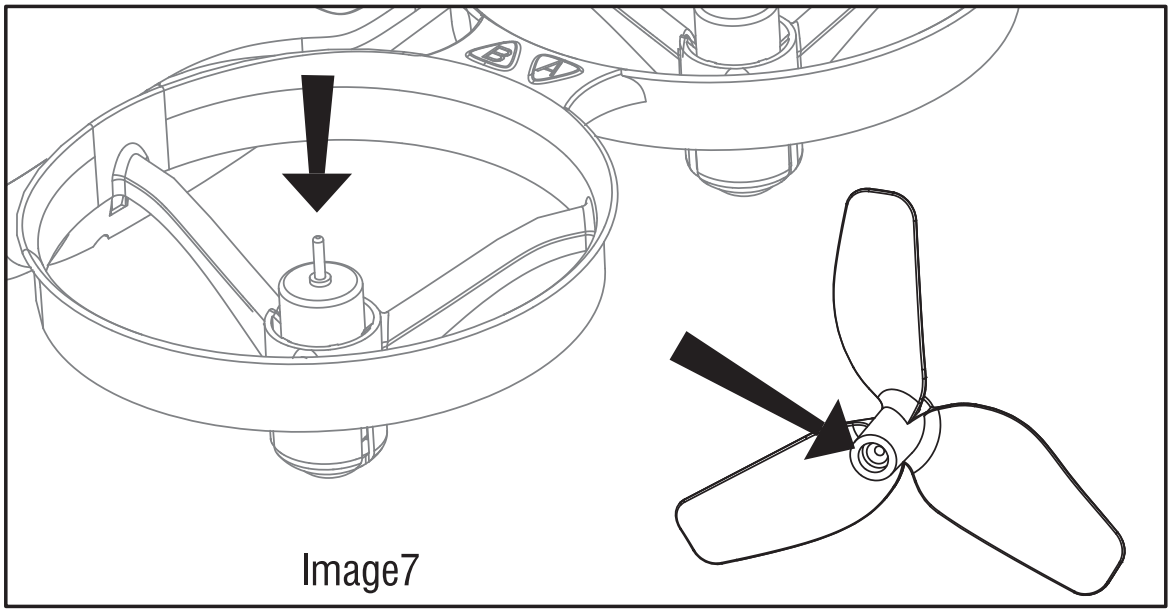

Image7

Remarque: L'hélice A est alignée sur la base du moteur A, et l'hélice B est alignée sur la base du moteur B.

Nous contacter

Si vous avez besoin d'accessoires ou si vous rencontrez un problème avec le drone, veuillez nous contacter directement ou visitez le site officiel de Loolinn. Nous vous aiderons à corriger le problème au plus vite.

Email: Support@LooLinn.com
WhatsApp: +86 157 1103 4183
Site officiel : https://www.LooLinn.com

Installation de la batterie du drone

Lors de l'installer, placez la pile lipo sur la fente de la batterie drone

Lors du retrait, tirez la boucle du drone vers le haut et retirez la boucle de la batterie (Image 9).

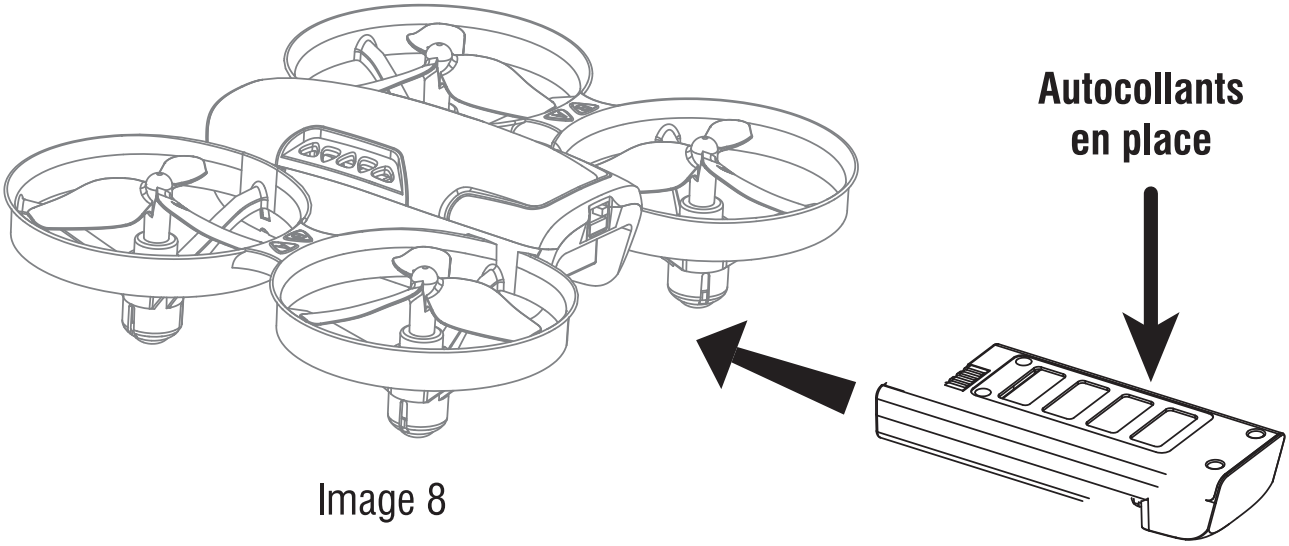

Image 8

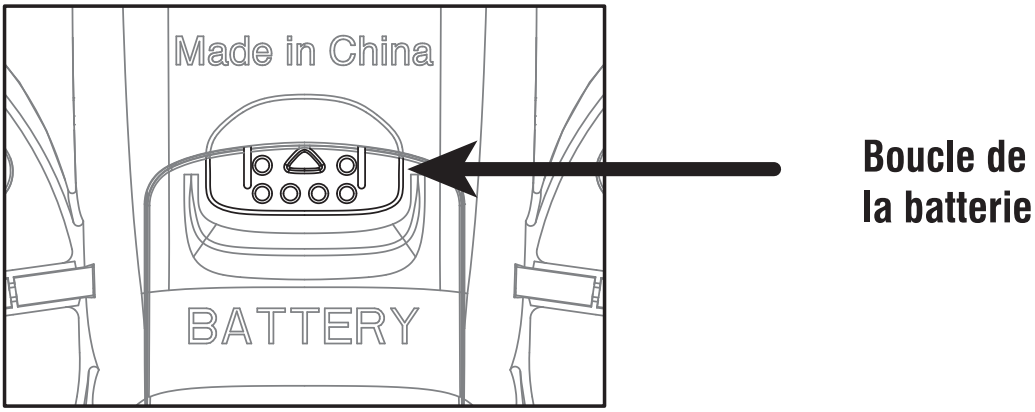

Image 9

Précautions avant de voler

(1) Assurez-vous que la batterie du drone et la batterie de l'émetteur sont complètement chargées.

(2) Assurez-vous que le stick gauche de l'émetteur est en position intermédiaire.

(3) Respectez strictement l'ordre de mise sous tension et de désactivation avant l'opération. Allumez l'alimentation de l'émetteur d'abord, puis allumez la puissance du drone avant de voler ; éteignez d'abord la puissance du drone, puis éteignez l'alimentation de l'émetteur lorsque vous avez terminé la volée. Une mauvaise mise sous tension et l'arrêt de l'ordre peuvent provoquer la perte de contrôle du drone et menacer la sécurité des personnes. S'il vous plaît cultiver une habitude correcte d'allumer et éteindre.

(4) Assurez-vous que la connexion est solide entre la batterie et le moteur, etc. Les vibrations en cours peuvent provoquer une mauvaise connexion de la borne d'alimentation pour éviter tout dysfonctionnement.

(5) Vérifiez les hélices de rotation des hélices. Les hélices avant gauche et arrière doivent tourner dans le sens des aiguilles d'une montre. L'arrière gauche et l'avant droit doivent tourner dans le sens antihoraire.

(6) Une mauvaise opération peut provoquer un crash du drone, ce qui peut provoquer des défauts et des bruits du moteur, puis affecter l'état de vol ou même arrêter de voler. Veuillez vous rendre au distributeur local pour acheter de nouvelles pièces pour le remplacer afin que le drone revienne à son meilleur état.

Précautions pour la sécurité des vols

1. Distinguer les produits similaires du fabricant en fonction du nom du modèle et de son apparence.
2. Déclaration MTOM
   Modèle du drone: U61
   Poids maximum au décollage (MTOM): 63g
   Configuration du drone: hélices et batterie comprises
   Il est interdit aux utilisateurs de transporter d'autres accessoires, à l' exception de ceux repertoriés dans la "Liste des élèments".
3. N'utilisez pas le drone en cas de maladie, stress, sous drogue , alcool, avec de la fatigue ou des émotions.
4. Il est fortement recommandé d'utiliser le drone à 2-3 mètres du pilote et d'autres personnes ou animaux. Les accidents peuvent causer des blessures involontaires.
5. Remarque: les exigences réglementaires compétentes peuvent varier en fonction de la manière dont vous utilisez le drone. Pour votre sécurité, assurez-vous de vérifier et respecter rigoureusement les dernières lois et réglementations locales avant de piloter.
6. Eloignez le drone des foules, des immeubles de grande hauteur et des câbles à haute tension, et évitez de l'utiliser par temps violent comme le vent, la pluie et le tonnerre, afin de garantir la sécurité de l'utilisateur et des personnes.
7. Le micrologiciel de ce produit ne peut pas être mis à niveau. Pour les utilisateurs d'Android, veuillez mettre à jour l'application dans Google Play. Pour les utilisateurs d'iOS, veuillez mettre à jour l'application dans l'App Store.
8. Ne rangez pas la batterie à la lumière directe du soleil ou à proximité d'objets pointus, d'eau, de métaux ou de produits chimiques réactifs.
9. Cet appareil n'est pas étanche. NE le laissez PAS être mouillé ou immergé dans l'eau. Le fait de ne pas garder l'appareil complétement sec entraînera une panne et des dommages permanents.
10. Après le vol, éteignez le drone et l'émetteur et rangez-les en toute sécurité avec les accessoires apparentés.

11. Si l'appareil ne doit pas être utilisé pendant une période prolongée, veuillez retirer les batteries pour éviter tout dommage potentiel au drone dû à une fuite de la batterie.
12. Après le vol, veuillez éteindre le drone et l'émetteur, puis retirer la batterie du drone. Veuillez vérifier si le drone/télécommande/batterie est endommagé ou anormal. Si tel est le cas, remplacez-le ou réparez-le à temps.
13. Veuillez ne pas faire voler le drone dans des endroits à proximité de sources électromagnétiques (par exemple un conduit électrique à haute tension) et ne pas le placer à proximité de champs de rayonnement à haute intensité (par exemple un radar haute puissance ou des émetteurs d'antennes de diffusion TV).
14. Il est recommandé de faire voler le drone pendant la journée dans des vents d'une vitesse inférieure à 1 m/s et des températures comprises entre 0 et 40°. Interdiction de faire voler des drones la nuit.
15. Après le vol, pensez à nettoyer votre drone après chaque utilisation en essuyant toute poussière, tache ou débris, en accordant une attention particulière aux hélices et aux moteurs.
16. Ne pas exercer de pression sur la batterie pendant le transport.
17. Respectez les règles de confidentialité et de sécurité pendant le vol et ne violez pas la vie privée des autres ni n'interférez avec leurs activités.
18. Liste des garanties :
    Veuillez vous référer aux informations relatives à l'« Atterrissage d'urgence » aux pages 56 et 65.

Étapes de vol

Emission de fréquence

Allumez la télécommande. L'indicateur d'alimentation clignotera rapidement.

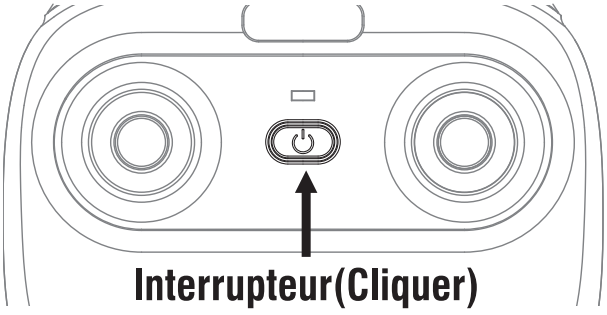

Poussez le stick de gauche jusqu'à la position la plus basse, puis relâchez.L'indicateur d'alimentation sur télécommande clignote lentement et le contrôleur est prêt pour l'appariement.

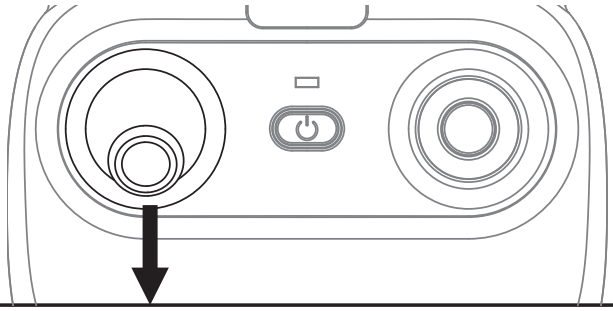

Ouvrez l'interrupteur pour allumer le drone. Les lumières du corps drone passent de flashing à solid brillant, ce qui indique un couplage de fréquence réussie et puis vous pouvez contrôler le drone.

Mettez le drone sur la surface plane!

Décollager

Après le couplage de la fréquence réussi ou les moteurs activés, appuyez sur le bouton, le drone volera automatiquement et continuera à voler à une altitude de 1,2 mètres environ.

Débarquemen

Appuyez pour atterrir le drone automatiquement. (Dans ce mode, NE touchez PAS le Stick gauche, sinon la fonction échouera)

Atterrissage d'urgence

Lorsque le drone en situation d'urgence et qui frappe les personnes à pied ou les obstacles, appuyez immédiatement sur le bouton de décollage / atterrissage / arrêt d'urgence et maintenez-le pendant plus de 1 s. Les hélices s'arrêteront immédiatement et le drone atterrira rapidement.

Remarque: N'activez pas cette fonction sauf en cas d'urgence. Parce-que les hélices s'arrêteront immédiatement et le drone atterrira rapidement.

Calibrer le Drone (Après l'appariement)

Appuyez sur le joystick droit comme indiqué sur l'image ci-après. (Ne déplacez pas le stick de gauche avant l'étalonnage réussi.) Relâchez le joystick lorsque la lumière du corps du drone clignote rapidement, indiquant que le calibrage du gyroscope est terminé.

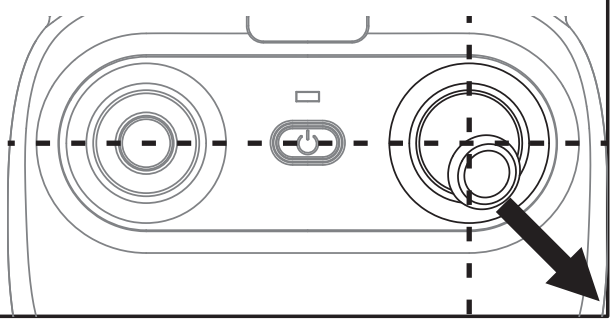

Astuces: L'écrasement du drone peut le déséquilibrer au-delà du niveau pouvant être réglé par le bouton du trimmer. Si cela se produit, vous pouvez réappairer et recalibrer. Mettez le drone sur la surface plane!

Déverrouillage / verrouillage du moteur

Déverrouillage du moteur

Déplacez le joystick gauche et le joystick droit en même temps de 45 degrés vers l'intérieur.

Verrouillage du moteur:

Lorsque le moteur fonctionne, il peut être utilisé pour arrêter le moteur de toute urgence (déplacez le joystick gauche et le joystick droit en même temps de 45 degrés vers l'intérieur).

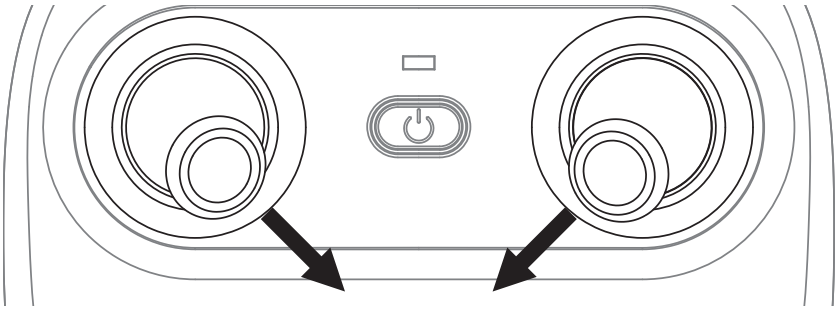

Remarque

1. Liste des éléments :
   Batterie (modèle : 752540), poids : 18,5g
   Hélice (modèle : A/B), poids : 3,4g
2. Fréquence de fonctionnement : 2,405 GHz-2,475 GHz.
3. Veuillez ne pas faire voler le drone dans des endroits soumis à des champs magnétiques puissants.
4. Modèle de télécommande : télécommande Loolinn (UA22)
5. Version du micrologiciel RC : UD-UA22-CCP
6. Version de l'hardware RC : V1.0
7. Remarque : veuillez utiliser un smartphone avec iOS 10.0/Android 6.0 ou version ultérieure.
8. La durée de vol est plus courte que d'habitude par temps froid.

Contrôle de vol

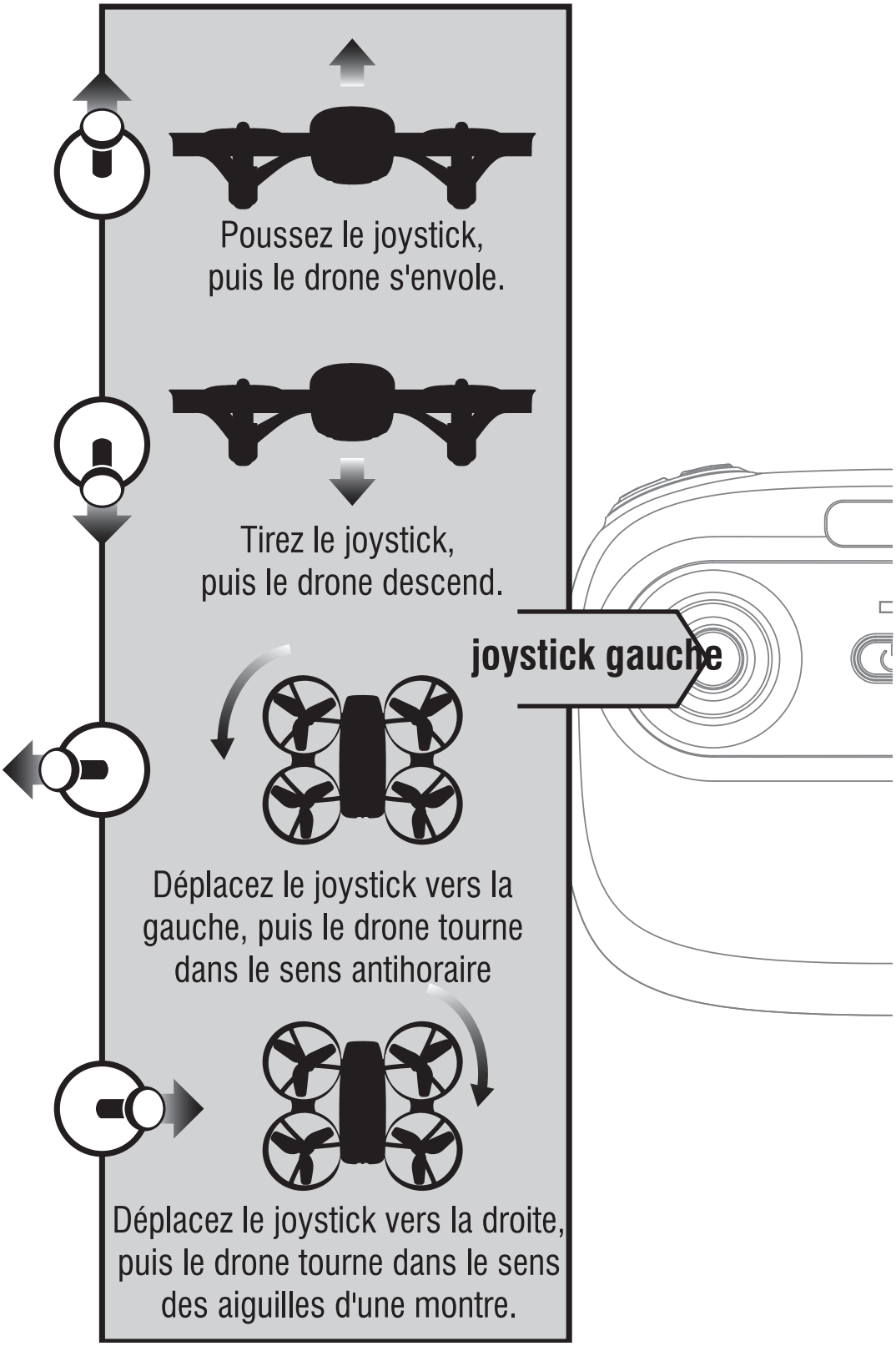

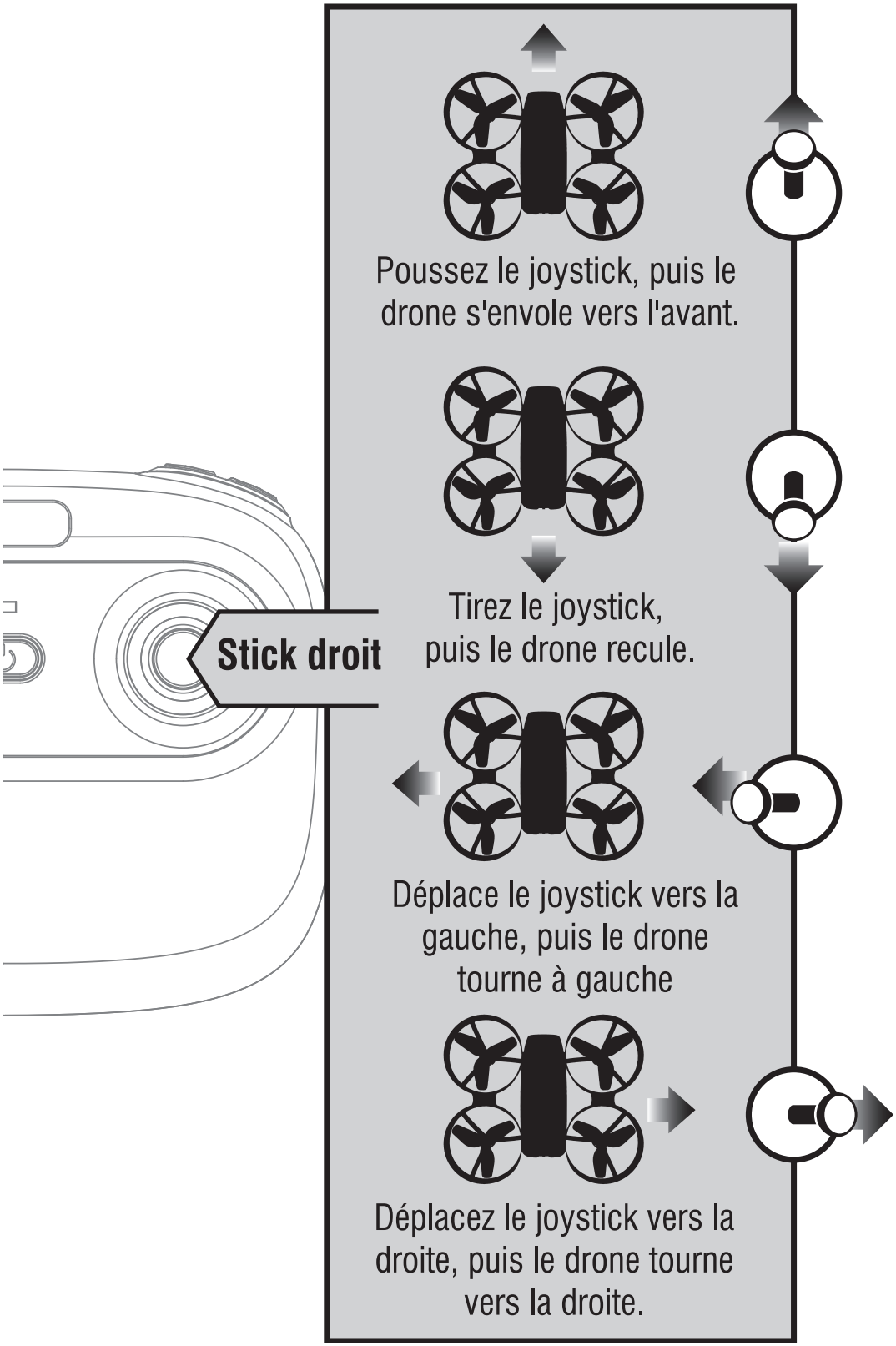
Stick droit
Poussez le joystick, puis le drone s'envole vers l'avant.
Tirez le joystick, puis le drone recule.
Déplace le joystick vers la gauche, puis le drone tourne à gauche
Déplacez le joystick vers la droite, puis le drone tourne vers la droite.

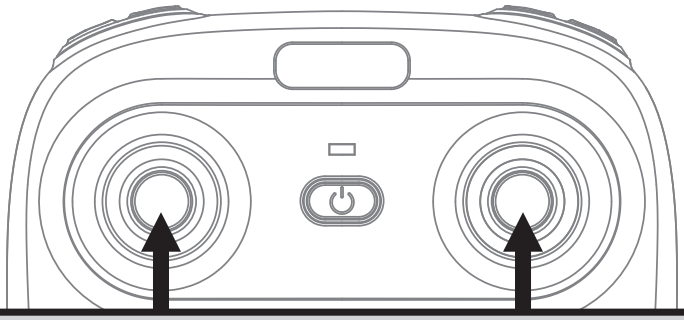

Trimmer en avant / Trimmer en arrière
Lors du décollage, si le drone s'envoler vers l'avant, appuyez sur le joystick de coupe et appuyez sur le joystick droit vers l'arrière. Sinon, avancez.

Trimmer à gauche / à droite
Lors du décollage, si la tête du drone tourne vers la gauche, puis appuyez sur le bouton de coupe et appuyez sur le stick gauche vers la droite. Sinon, appuyez sur la gauche.

Découpe tournante gauche et droite
Lors du décollage, si le drone s'envoler vers la gauche, appuyez sur le bouton de coupe et poussez le stick droit vers la droite pour le régler. Sinon, appuyez sur la gauche.

Fonctions Instruction

Mode de maintien d'altitude

Le mode de maintien d'altitude indique que le drone maintient une altitude constante tout en permettant de contrôler le roulis, le pas et le lacet normalement. Il est plus facile de contrôler le drone pour les débutants et plus stable pour la photographie aérienne.
Remarque: Si la pression atmosphérique est instable et les hélices sont déformées ou endommagées, le mode de maintien d'altitude ne peut pas être utilisé.

Mode de haute / Moyenne / Basse vitesse

"Appuyez sur ce bouton, puis il sonnera "di", cela signifie que le mode basse vitesse"L"; quand il sonne "di.di", signifie vitesse moyenne"M"; et sonne "di.di.di" signifie mode haute vitesse "H".

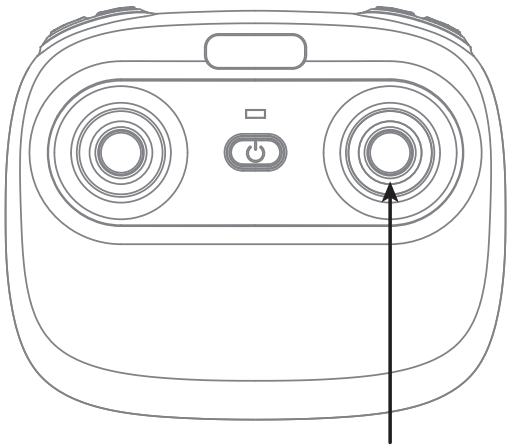

Mode de haute / Moyenne / Basse vitesse

Mode de basse vitesse "L"(3m/s)

Il est approprié d'opérer par temps calme pour les débutants, sans vent
Ne convient pas pour une utilisation en extérieur.

Mode de vitesse moyenne "M"(4.5m/s)

Le mode de vitesse moyenne est adapté pour que les pilotes habiles jouent dans la douce brise.

Mode de haute vitesse "H"(7m/s)

Le mode de haute vitesse est adapté pour que les experts puissent faire l'objet d'une attaque aérienne en extérieur.

Heading Hold Mode

Le réglage par défaut est "Mode sans tête".

En Heading Hold Mode, les utilisateurs peuvent utiliser le drone sans se soucier de l'orientation (la gauche est à gauche et la droite est droite tout le temps, peu importe où votre drone pointe). Heading Hold Mode est conçu pour les débutants et les utilisateurs qui volent le drone en plein jour ou à distance.

Vous êtes autorisé à activer la fonction de mode de prise de position avant de décoller ou en vol. Volez sous le mode de maintien de la position, vous devez vous assurer que la direction avant du drone soit alignée avec votre direction avant, NE PAS changer votre direction de votre émetteur et le garder en avion devant vous tout le temps (voir la photo ci-dessous).

Attention: **N'utilisez pas le monde d'atteninte avant de vérifier que le front de drone est votre avant. Autrement, il ne sera pas contrôlé ou s'envoler.**

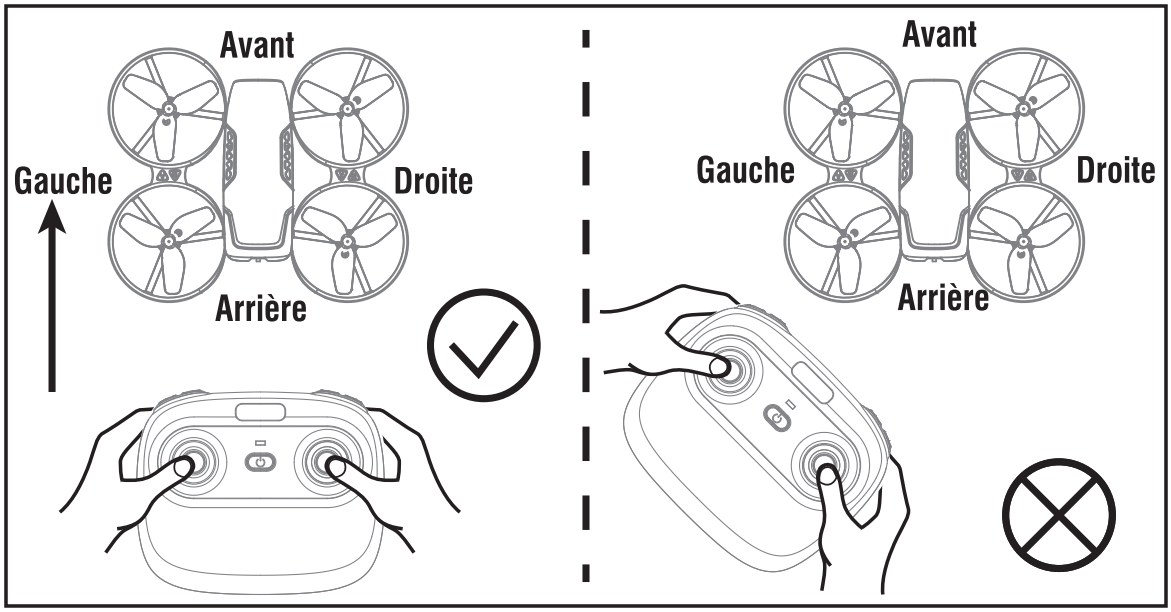

* Appuyez sur le bouton de mode sans tête pour activer la fonction., le voyant à l'arrière du drone reste brillant trois fois et s'arrête pendant 1 seconde. Pour quitter le mode sans tête, appuyez à nouveau sur le bouton.

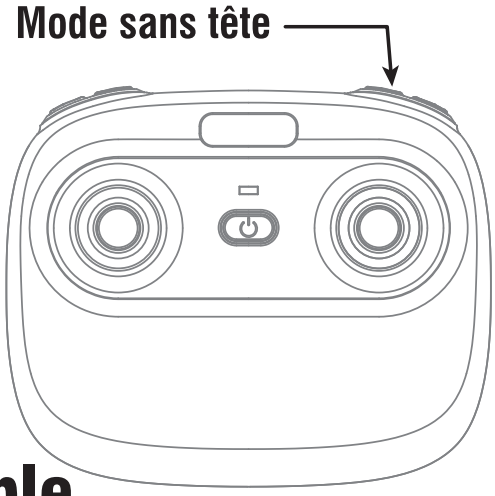

Alarme de batterie faible

Lorsque l'émetteur ou le drone est en batterie faible, l'émetteur sonne "di-di" pour rappeler à l'utilisateur d'atterrir le drone pour remplacer les piles ou charger la batterie du drone le plus tôt possible. Sinon le drone peut être hors de contrôle.

Alarme hors portée

Lorsque le drone va voler hors de la distance maximale de la télécommande,l'émetteur sonne "di-di" pour rappeler à l'utilisateur le contrôle retour. Sinon, il ne sera pas contrôlé ou s'envoler.

Protection bloquée

1. Lorsque l'hélice est bloquée, le LED du drone clignotera rapidement. Ensuite, la protection bloquée sera activée et les moteurs cesseront de fonctionner.
2. Tirez le joystick gauche vers le bas jusqu'à la plus basse, puis relâchez-le. La LED du drone deviendra fixe et la protection bloquée sera activitée et le drone pourra voler à nouveau.

Pour connaître votre APP
Téléchargez et installez l'APP: Loolinn

L'APP est compatible avec téléphone portable iOS et Android, veuillez télécharger et installer à partir d'un magasin d'applications pour .

1. Pour téléphone avec iOS système, veuillez chercher Loolinn dans APP Store.
2. Pour téléphone avec Android système, veuillez rechercher Loolinn dans Google Play.
3. Vous pouvez scanner le code QR ci-dessous pour télécharger l'application Loolinn.

Comment connecter le drone au téléphone via WiFi

A. Allumez le drone et mettez le drone sur la surface plane en position horizontale.

B. Allez au téléphone "Paramètres" → WLAN (WiFi) Sélectionnez et connectez au WiFi "loolinn ******".Ouvrez sur l'APP «Loolinn» et cliquer «Start» pour accéder à l'interface de contrôle à distance pour effectuer une transmission en temps réel.

C. Ouvrez sur l'APP «Loolinn » et cliquer «Start» pour accéder à l'interface de contrôle à distance pour effectuer une transmission en temps réel.

Remarque: pour plus de détails sur la connexion WIFI et l'introduction de l'application, Veilliez téléchargez et installez l'application, puis naviguez dans «Help». Si vous souhaitez utiliser l'App pour contrôler le drone, nous vous recommandons de «Help» à voir comment contrôler le drone par l'App.

Afficher les photos et la vidéo

Les photos et les vidéos sont stockées dans la galerie locale du téléphone,vous pouvez les afficher directement dans le téléphone. Vous pouvez également l'afficher dans l'application via l'icône de raccourci pour accéder à l'interface multimédia.

Remarquer : APP doit avoir la permission de lire la galerie de votre téléphone. Sinon, vous ne pouvez pas voir les photos et les vidéos.

Liste des pièces de rechanger (vendues séparément)

Si vous avez besoin d'accessoires ou si vous rencontrez un problème avec le drone, veuillez nous contacter directement ou visitez le site officiel de Loolinn. Nous vous aiderons à corriger le problème au plus vite.

Email: Support@LooLinn.com

WhatsApp: +86 157 1103 4183

Site officiel : https://www.LooLinn.com

Boîtier de couverture de drone	Boîtier de fond de drone	A hélice

B hélice

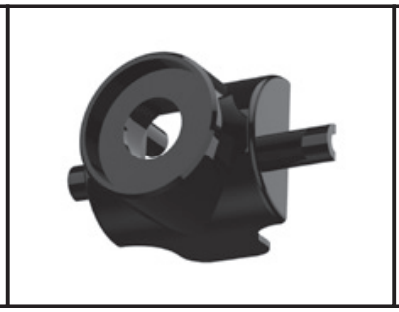

Couverture de l'objectif

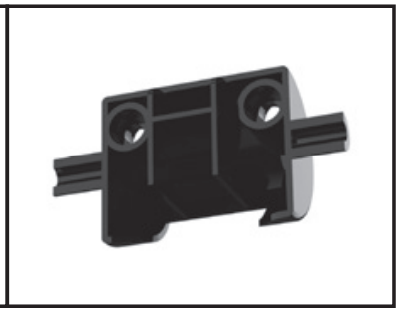

Couverture arrière de la lentille

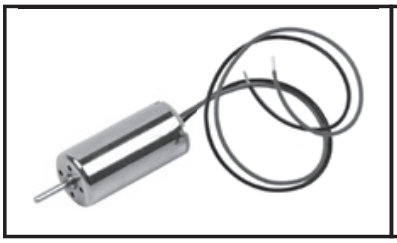

Moteur dans le sens des aiguilles d'une montre (Fil rouge et bleu)

Moteur antihoraire (Fil noir et blanc)

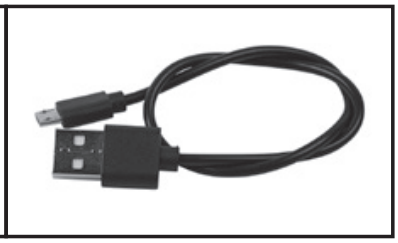

USB câble

Batterie du drone

Moteur antihoraire (Fil noir et blanc)

Support de téléphone portable

Déclaration importante

Tout le contenu de ce manuel d'utilisation a été vérifié avec attention. S'il y a question d'impression ou d'erreur, la société se réserve les droits d'explication finale.

Guide de dépannage

No.	Problème	La cause du problème	Solution
1	Le voyant de l'émetteur est éteint.	1. Batterie faible.	1. Remplacez la batterie de l'émetteur.
		2. Positif et négatif de la batterie mixte.	2.Installez la batterie conformément au mode d'emploi.
		3. Mauvais connection.	3. Nettoyez la saleté entre la batterie et la tranche de la batterie.
2	La téléphone ne peut pas se connecter au drone.	1. Le voyant est éteint.	1. Le même que ci-dessus 1.2.3.
		2. Il y a un signal parasite à proximité.	2. Redémarrez le drone et la puissance de l'émetteur.
		3. Opération incorrecte.	3. Utilisez-le conformément au mode d'emploi.
		4.Télécommande et drone frappés plusieurs fois.Le composant électronique est endommagé pour un accident fréquent.	4. Achetez des pièces de rechange auprès du vendeur local et remplacez les pièces endommagées.
3	Le drone est sous alimenté ou ne peut pas voler.	1. L'hélice s'est considérablement déformée.	1. Remplacez la nouvelle hélice avec la même type.
		2. Batterie faible.	2. Chargez la batterie conformément au mode d'emploi.
		3. Installation incorrecte de l'hélice.	3. Installez l'hélice conformément au mode d'emploi.

4	Ne peut pas stationner et s'arrêter d'un côté.	1. Le drone n'est pas calibré.	1. Reportez-vous à l'étape d'étalonnage dans le guide.
		2. Les hélices sont déformées.	2. Remplacez les nouvelles hélices avec le même type.
		3. Le base du moteur n'est pas vertical après la déformation.	3. Remplacez les nouveaux composants du base du moteur.
		4. Le gyroscope ne s'est pas réinitialisé après un choc violent.	4. Placez le drone sur le sol horizontal pendant environ 10 secondes ou redémarrez le drone, puis faites-le fonctionner conformément au mode d'emploi.
		5.Le moteur est endommagé.	5. Reportez-vous au mode d'emploi, remplacez conformément au mode d'emploi.
5	Les indicateurs ne fonctionnent pas.	1. Batterie faible.	1. Rechargez la batterie du drone conformément au mode d'emploi.
		2. Battery expired or over-charged protection.	2. Achetez une nouvelle batterie du vendeur local pour remplacer la batterie .
		3. Mauvais contact.	3. Débranchez le cordon d'alimentation et réinsérez-le correctement.
6	Impossible de régler la hauteur.	1. L'hélice est sévèrement déformée	1. Remplacez la nouvelle hélice.
		2. Dommages moteur.	2. Remplacez le nouveau moteur.
		3. Instabilité de la pression atmosphérique.	3. Reportez-vous au Mode de maintien d'altitude dans le guide.
7	Difficile à contrôler par téléphone portable.	Pas assez expérimenté.	Pratiquez et lisez attentivement les instructions de contrôle du téléphone cellulaire.

Informations FCC

Cet équipement a été testé et déclaré conforme aux limites d'un appareil numérique de classe B, conformément à la partie 15 des règlement de la FCC. Ces limites sont conçues pour fournir une protection résidentiell contre les interférence nuisibles dans une instellation résidentelle. Cet équipement génère, utilise et peut émettre de l'énergie radiofréquence et, s'il n'est pas installé et utilisé conformément aux instructions, il peut causer des interférence nuisibles aux communication radio. Cependant, il n'y a aucune garantie que des interférence nuisibles à la réception de la radio ou de le télévision, qui peut être déterminé en éteignant et en rallumant l'équipement, l'utilisateur est encouragé à essayer de corriger l'interférence par une ou plusieurs des messures suivants:

- Réorientez ou replacez l'antenne de réception
- Augmentez la distance entre l'équipement et le récepteur.
- Branchez l'équipement sur une prise du circuit différent de celle sur laquelle le récepteur est branché.

AVERTISSEMENT: Les changements ou modifications non expressément approuvés par la partie responsable de la conformité peuvent annuler l'autorité de l'utilisateur à utiliser l'équipement.

AVERTISSEMENT FCC:

L'équipement peut générer ou utiliser de l'énergie radiofréquence.Toute modification ou modification apportée à cet appareil peut provoquer des interférence nuisibles, sauf si] les modifications sont expressément approuvées dans le manuel d'instructions non autorisées le fabricant peuvent annuler le droit de l'utilisateur à utiiser cet appareil.

Cet appareil est conforme à la partie 15 des règles de la FCC. L'opération est soumise aux deux conditions suivants:

(1) Cet appareil ne doit pas causer d'interférences nuisibles
(2) Cet appareil doit accepter toute interférence reçue, ycompris les interférences pouvant entraîner un fonctionnement indésirable.

Déclaration de conformité UE (DoC)

Nous,SiChuanShengZhuoYaZhiMeiShangMaoYouXianGongSi, déclarons par la présente que le drone UAS Loolinn U61 est de classe C0 et conforme aux RED Directive 2014/53/EU, RoHS Directive 2011/65/EU, WEEE Directive 2012/19/EU, Battery Directive 2006/66/EC, Toy Directive 2009/48/EC and UAS Delegated Regulation 2019/945/EU amendé par Delegated Regulation 2020/1058/EU. La déclaration UE complète de conformité est accessible sur le site Web suivant : https://loolinn.com/loolinn/udu61/Loolinn_U61_FR_DOC.pdf

PLEASE RECYCLE

MADE IN CHINA